Обзорный буклет

Контактная информация:

ООО Теларк Р г.Пенза ул. Транспортная стр.1 корп.2 оф.2 8(8412)64-41-00 доб.668

dnikitin@telarc-r.ru / ivliev@telarc-r.ru

Широкий выбор предложений для различных видов отраслей

Электровозы

Серия продуктов для работы с током высокой мощности, до 4 кВ постоянного тока, подходит для применения в высокоскоростных подвижных составах.

Высокоскоростные подвижные составы

Серия продуктов для работы с током средней и высокой мощности, до 4 кВ постоянного тока, подходит для применения в высокоскоростных подвижных составах.

Составы метро и легкорельсовы транспорт

Серия продуктов для работы с током малой и средней мощности, рассчитанный на напряжение от 600 В до 2 кВ постоянного тока, подходит для применения в транспортных средствах легкорельсового транспорта, троллейбусах, трамваях, монорельсах, составах метро.

Промышленность

Черная металлургия
Горнодобывающая промышленность
Строительные краны
Индукционные печи

Гидроэлектростанции
Ветрогенераторах
Распределение электроэнергии
Накопителях электроэнергии

Железнодорожные подстанции
Осветительное оборудование
Насосные станции

Виды продукции

Однонаправленные контакторы

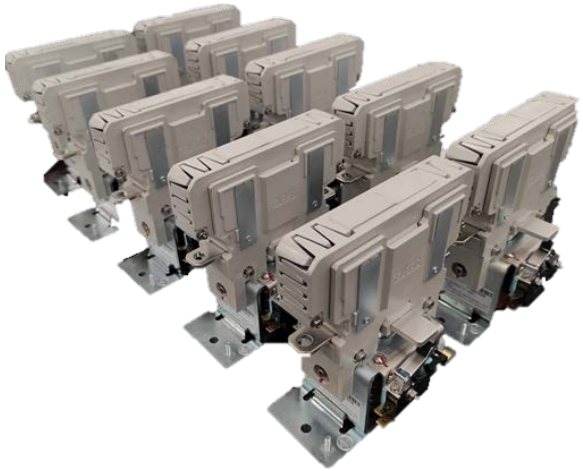

Двунаправленные контакторы

Разъединители без нагрузки

Высокоскоростные автоматические выключатели

Однонаправленные контакторы для легких условий эксплуатации

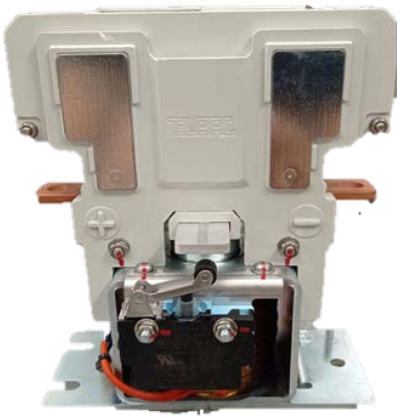

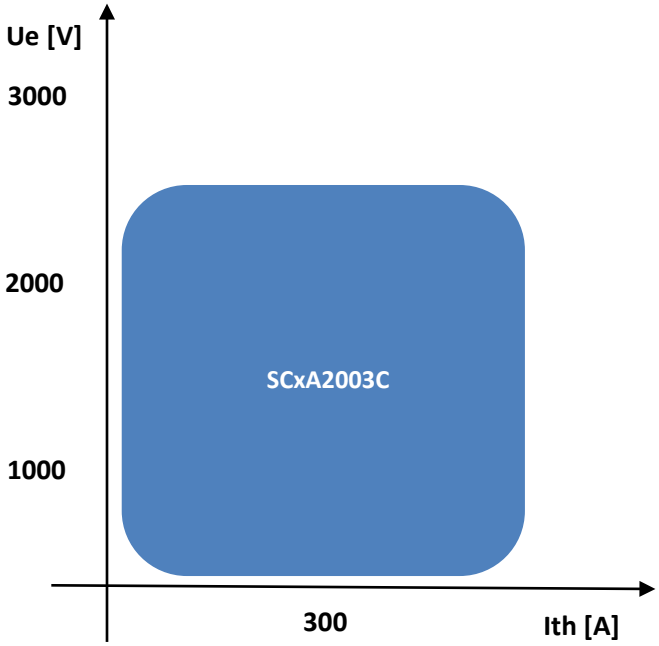

Напряжение

1000V / 2000V

Конфигурация полюсов

NO - NC

Тепловой ток

300 А на полюс

Количество полюсов

До 3х полюсов с одним электроприводом

Установка

горизонтальная и вертикальная

SC устройства предназначены для менее требовательных условий:

Высокая производительность

Высокая производительность при компактных размерах. Однонаправленный контактор постоянного или переменного тока — для работы БЕЗ критических токов.
Тепловой ток 300А на полюс

Гибкая конфигурация

Изменяемое количество полюсов 1,2,3
Два уровня напряжения 1 и 2 кВт

Надежность

Прочная конструкция
Механическая износостойкость до 2 миллионов рабочих циклов

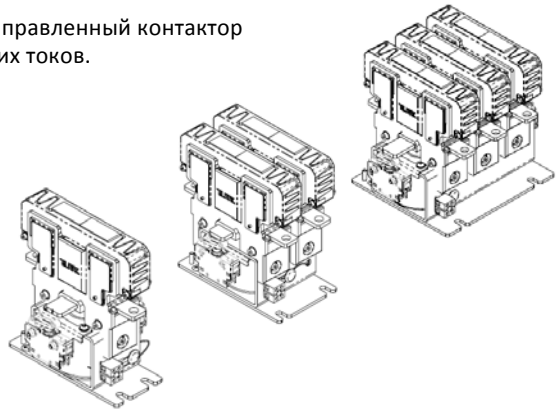

Степень загрязнения	PD3	IEC 60077
Категория перенапряжения	OV3	IEC 60077
Категория компонента	C3	IEC 60077
Удар и вибрация	Cat 1 / Class B	IEC 61373
Механическая износостойкость	2M ops	
Рабочая температура	-40°C to +75°C	
Температура хранения	-50°C to +85°C	

SC Серия

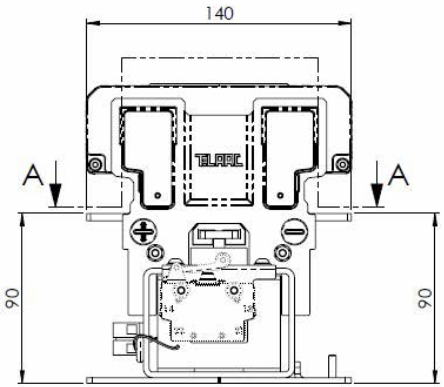

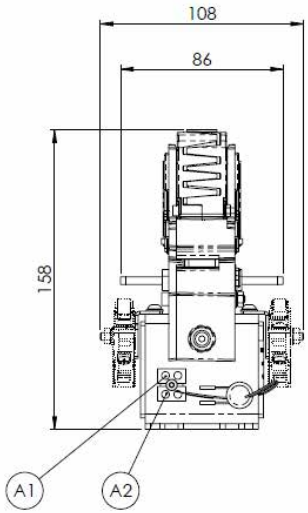

Электрические характеристики				Единица измерения
Номинальное рабочее напряжение	Ur	900	1800	Vdc/ac
Номинальное напряжение изоляции	UNm	2000	2000	Vdc
Номинальное выдерживаемое импульсное напряжение	UNi	12	12	kV
Условный тепловой ток в открытом исполнении при 40° (на полюс)	Ith 40	300	300	A
Условный тепловой ток в открытом исполнении при 75° (на полюс)	Ith 75	270	270	A
Номинальный кратковременно выдерживаемый ток (на полюс)	Icw/t	4/5	4/5	kA/ms
Пиковое значение выдерживаемого тока в течении короткого времени (на полюс)	Icw	4	4	kA
Максимальный постоянный ток (DC) при размыкании τ= 15 ms (на полюс)	Ibc	130	50	A
Максимальный переменный ток (AC) при размыкании cosφ = 0,8 (на полюс)	Ibc	250	60	A
Максимальный рабочий постоянный ток (DC) τ = 15 ms (на полюс)	Imc	2500	2500	A
Максимальный рабочий переменный ток (AC) cosφ= 0,8 (на полюс)	Imc	2500	2500	A
Электрическая выносливость		8000	8000	циклов

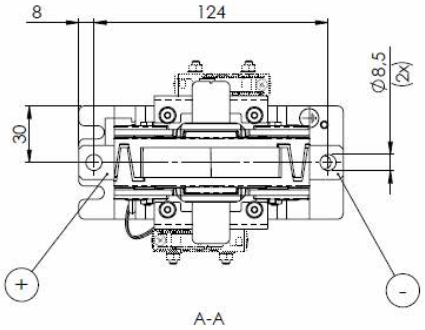

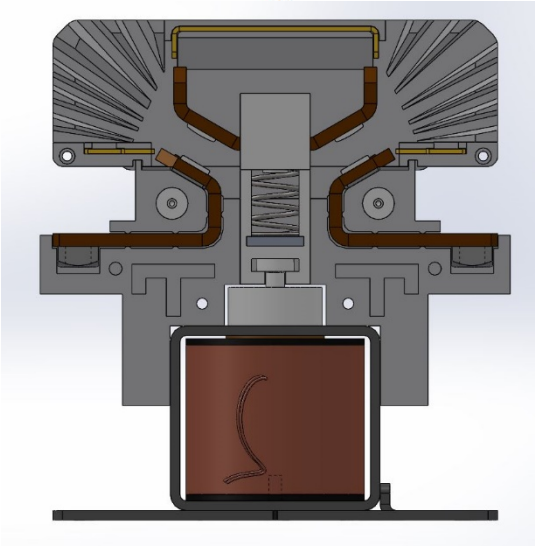

Однонаправленные контакторы для тяжелых условий эксплуатации

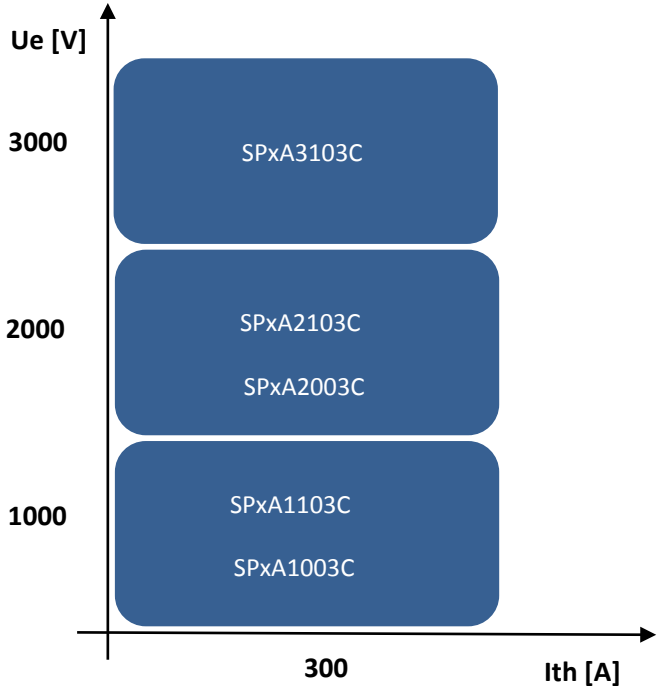

Напряжение

1000V / 2000V / 3000V

Конфигурация полюсов

NO - NC

Тепловой ток

300 А на полюс

Количество полюсов

До 3х полюсов с одним электроприводом

Установка

горизонтальная и вертикальная

SP устройства предназначены для менее требовательных условий:

Высокая производительность

Высокая производительность при компактных размерах. Однонаправленный контактор постоянного или переменного тока — для работы БЕЗ критических токов.
Тепловой ток 300А на полюс

Гибкая конфигурация

Изменяемое количество полюсов 1,2,3
Два уровня напряжения 1, 2 и 3 кВт

Надежность

Прочная конструкция
Механическая износостойкость до 2 миллионов рабочих циклов

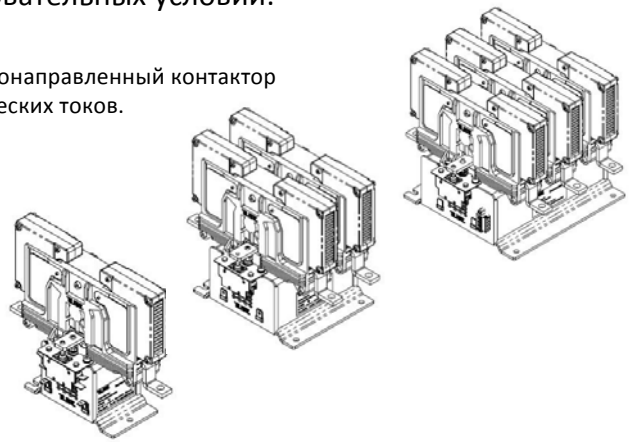

Степень загрязнения	PD3	IEC 60077
Категория перенапряжения	OV3	IEC 60077
Категория компонента	C3	IEC 60077
Удар и вибрация	Cat 1 / Class B	IEC 61373
Механическая износостойкость	2M ops	
Рабочая температура	-40°C to +75°C	
Температура хранения	-50°C to +85°C	

SP Серия

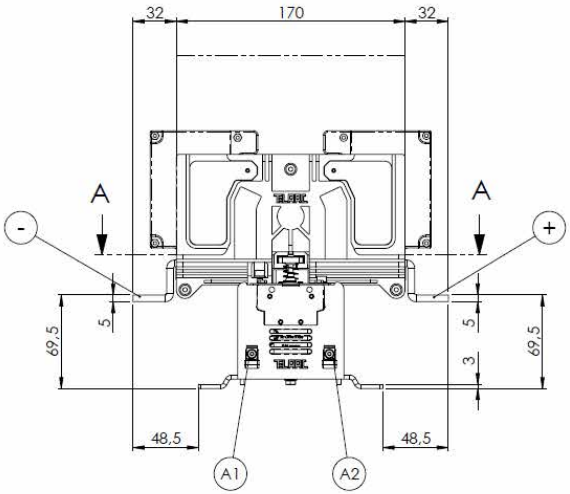

Электрические характеристики		Нормально открытый	Нормально закрытый	Единица измерения
Номинальное рабочее напряжение	Ue	3600		Vdc/ac
Номинальное напряжение изоляции	U_i	4200		Vdc
Номинальное выдерживаемое импульсное напряжение	Uimp	22		kV
Условный тепловой ток в открытом исполнении при 40° (на полюс)	Ith 40	300		A
Условный тепловой ток в открытом исполнении при 75° (на полюс)	Ith 75	270		A
Номинальный кратковременный выдерживаемый ток (на полюс)	Icw	2.5/20		kA/ms
Пиковый кратковременно выдерживаемый ток (на полюс)	Icw	2.5		kA
Максимальный постоянный ток (DC) при размыкании τ=5 ms (на полюс)	Ibc	60		A
Максимальный переменный ток (AC) при размыкании cosφ = 0,8 (на полюс)	Ibc	200		A
Максимальный рабочий постоянный ток (DC) τ =5 ms (на полюс)	Imc	1500		A
Максимальный рабочий переменный ток (AC) cosφ= 0,8 (на полюс)	Imc	1500		A
Электрическая выносливость		8000		циклов

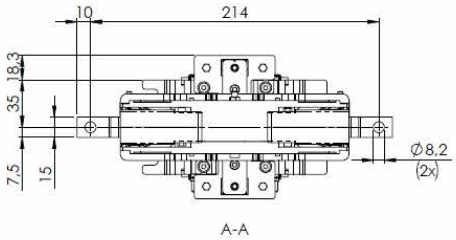

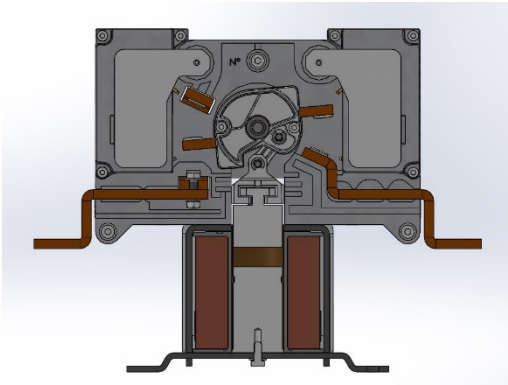

Специальная версия

Теперь доступна также двунаправленная версия для приложений 900 В и 1800 В.

Двунаправленные контакторы до 1000A

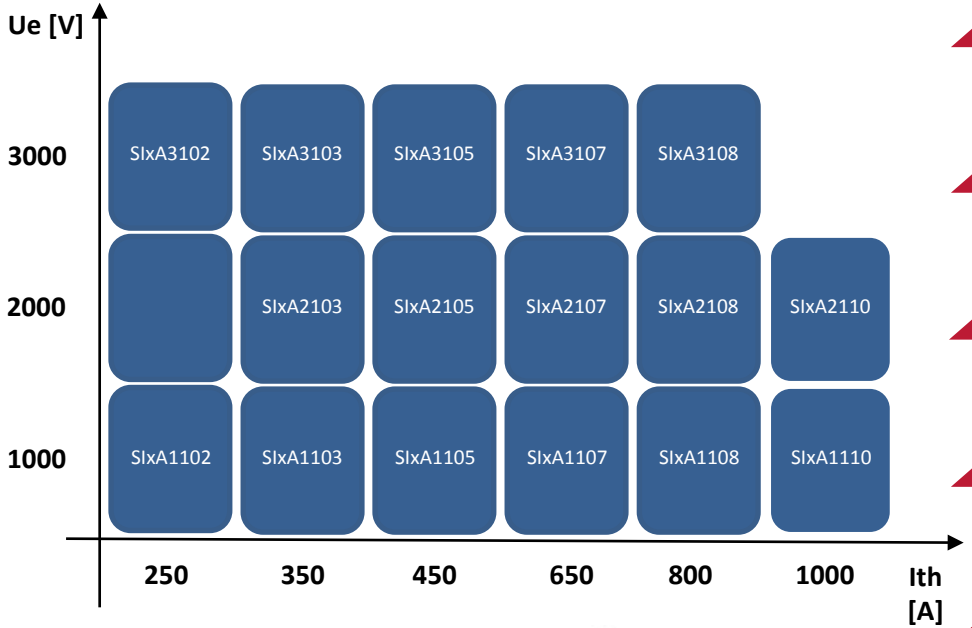

Напряжение

1000V / 2000V / 3000V

Конфигурация полюсов

NO - NC

Тепловой ток

1000 A на полюс

Количество полюсов

До 4х полюсов

Установка

горизонтальная и вертикальная

SI контакторы модульной конструкции, с гибкой конфигурацией в нескольких версиях, основанных на следующих принципах:

Высокая производительность

Высокая включающая и отключающая способность
Полностью двунаправленный – нет критических токов
Термический ток до 1000A на полюс

Разнообразие конфигураций

Переменное количество полюсов
Комбинация нормально открытых и нормально замкнутых полюсов
Различные системы срабатывания (электромагниты)

Надежность

Прочная конструкция
Механическая износостойкость до 2 миллионов рабочих циклов

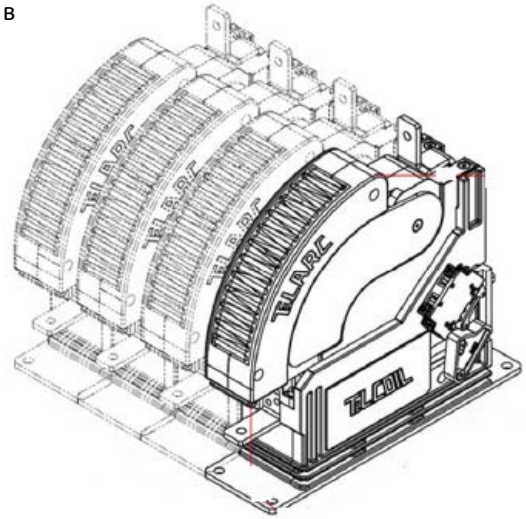

Степень загрязнения	PD3	IEC 60077
Категория перенапряжения	OV3	IEC 60077
Категория компонента	C3	IEC 60077
Удар и вибрация	Cat 1 / Class B	IEC 61373
Механическая износостойкость	2M ops	
Рабочая температура	-40°C to +75°C	
Температура хранения	-50°C to +85°C	

SI Серия

1-4 полюсов

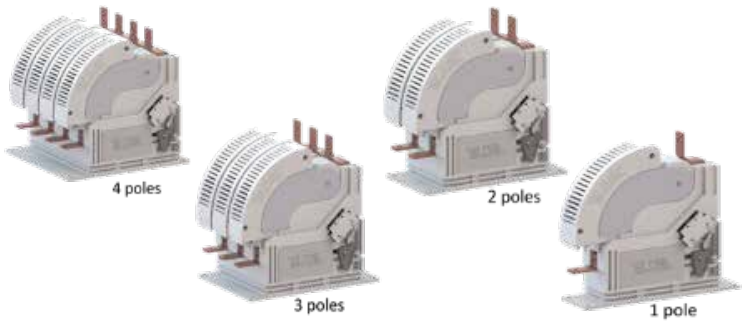

Система гашения дуги

Дугогасительные камеры с дифференциацией напряжения

Нормально открытый/ нормально закрытый

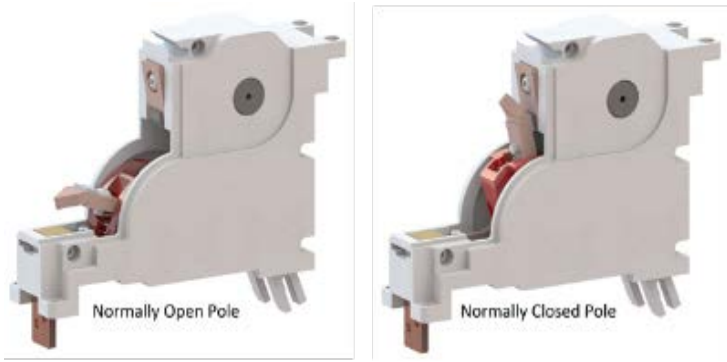

8 конфигураций присоединения

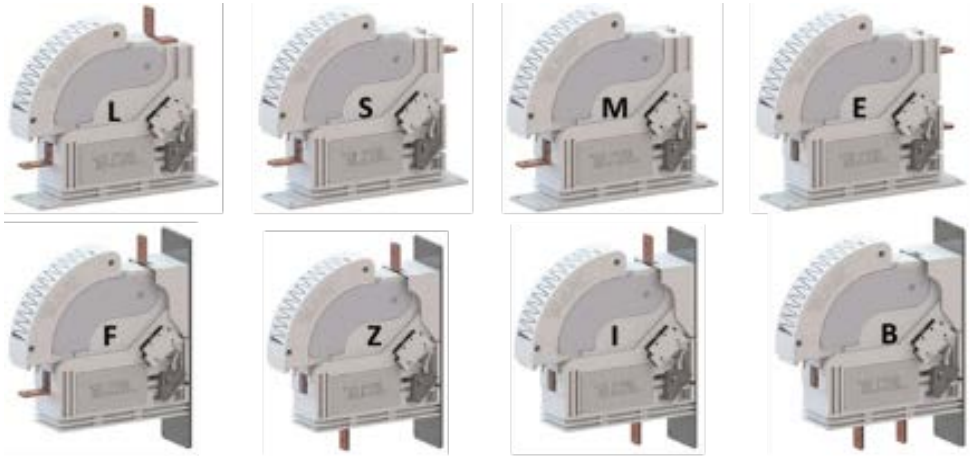

SI Серия

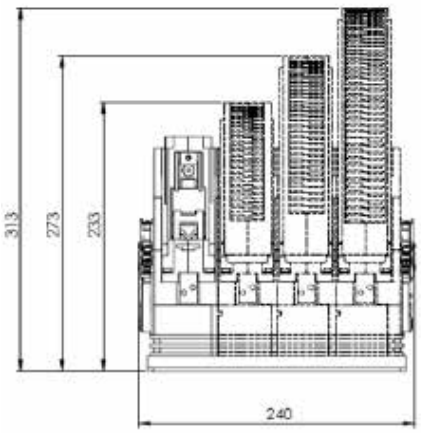

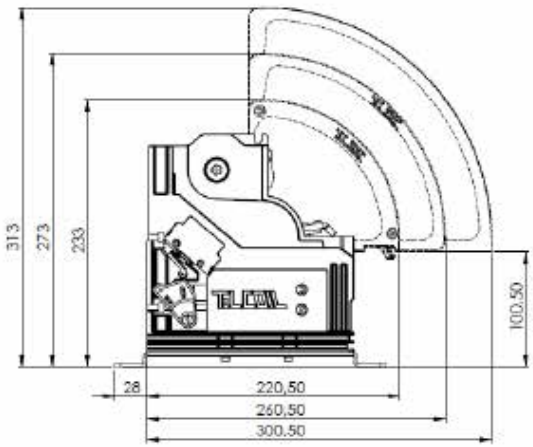

Электрические характеристики		Нормально открытый	Нормально закрытый	Единица измерения
Номинальное рабочее напряжение	Ue	900		Vdc/ac
Номинальное напряжение изоляции	U_i	4800		Vdc
Номинальное выдерживаемое импульсное напряжение	Uimp	25		kV
Условный тепловой ток в открытом исполнении при 40° (на полюс)	Ith 40	250		A
Условный тепловой ток в открытом исполнении при 75° (на полюс)	Ith 75	225		A
Номинальный кратковременный выдерживаемый ток (на полюс)	Icw	6/20		kA/ms
Пиковый кратковременно выдерживаемый ток (на полюс)	Icw	6		kA
Максимальный постоянный ток (DC) при размыкании τ=15 ms (на полюс)	Ibc	1000		A
Максимальный переменный ток (AC) при размыкании cosφ = 0,8 (на полюс)	Ibc	1600		A
Максимальный рабочий постоянный ток (DC) τ =15 ms (на полюс)	Imc	5000		A
Максимальный рабочий переменный ток (AC) cosφ= 0,8 (на полюс)	Imc	5000		A
Электрическая выносливость		8000		циклов

Разъединители для размыкания и замыкания без нагрузки

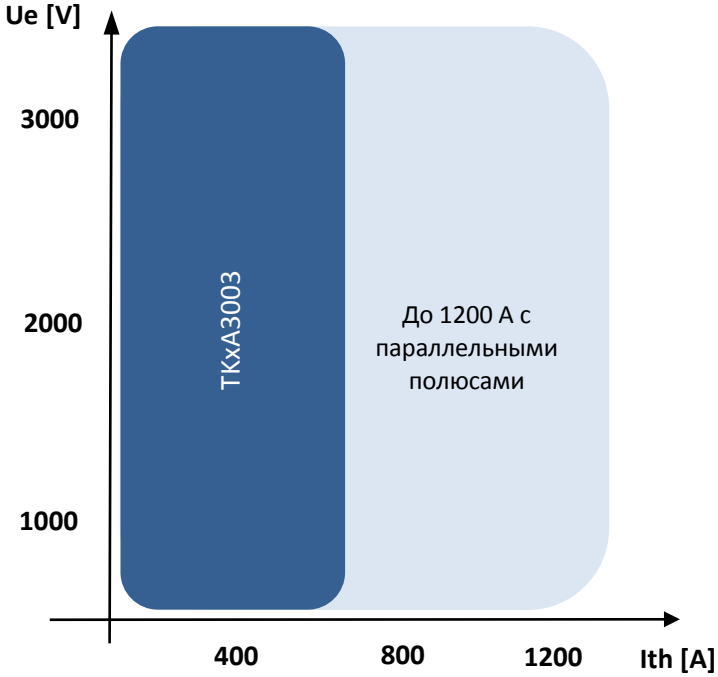

Напряжение

до 3000V

Конфигурация полюсов

NO / NC - NO+NC – C/O

Тепловой ток

400 А на полюс

Количество полюсов

До 6х полюсов

Установка

горизонтальная и вертикальная

ТК устройства отличаются:

Высокой производительностью
НЕТ включающей/размыкающей способности
Термический ток до 400А на полюс Рабочий ток в замкнутом состоянии до 3 кА
Гибкой конфигурацией
Различные комбинации доступны в компактном размере
Переменное количество полюсов
Надежностью
Прочная конструкция
Механическая износостойкость до 250 тыс. рабочих циклов

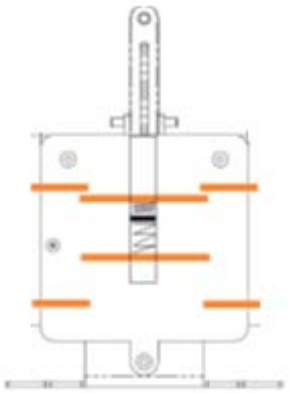

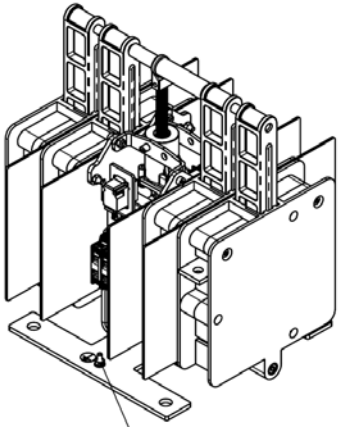

Степень загрязнения	PD3	IEC 60077
Категория перенапряжения	OV3	IEC 60077
Категория компонента	C3	IEC 60077
Удар и вибрация	Cat 1 / Class B	IEC 61373
Механическая износостойкость	250k ops	
Рабочая температура	-40°C to +75°C	
Температура хранения	-50°C to +85°C	

ТК Серия

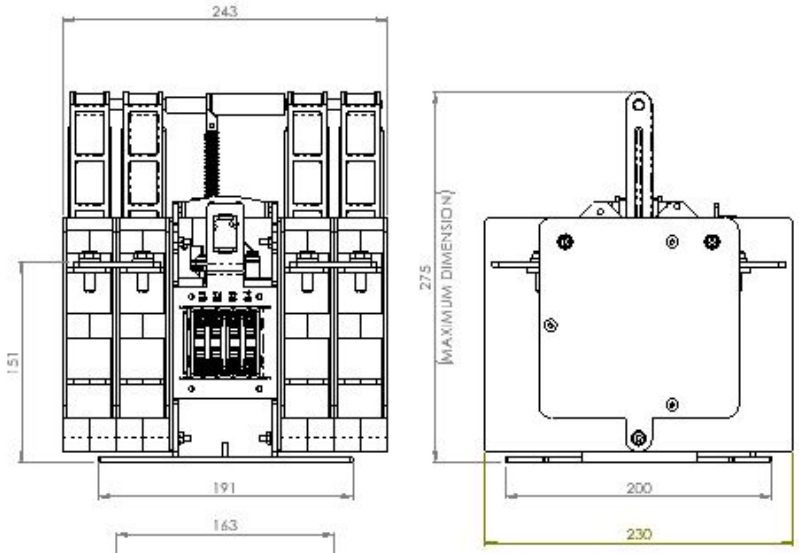

Электрические характеристики			Единица измерения
Номинальное рабочее напряжение	Ur	3600	Vdc/ac
Номинальное напряжение изоляции	UNm	4800	Vdc
Номинальное выдерживаемое импульсное напряжение	UNi	25	kV
Условный тепловой ток в открытом исполнении при 40° (на полюс)	Ith 40	800	A
Условный тепловой ток в открытом исполнении при 75° (на полюс)	Ith 75	750	A
Номинальный кратковременно выдерживаемый ток (на полюс)	Icw/t	3/100	kA/ms
Пиковое значение выдерживаемого тока в течении короткого времени (на полюс)	Icw	3	kA

Специальная версия

В ближайшее время будет доступна версия выдерживающая ток до 10 кА

Разъединители для размыкания и замыкания без нагрузки

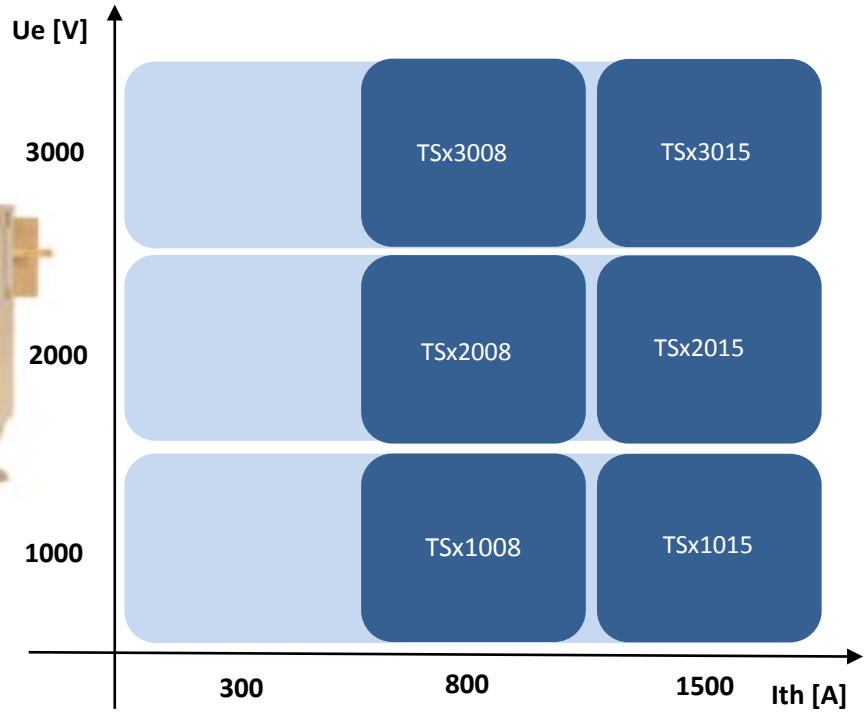

Напряжение

до 3000V

Конфигурация полюсов

NO / NC – C/O

Тепловой ток

1500 A на полюс

Количество полюсов

До 3х полюсов с одним электроприводом

Установка

горизонтальная и вертикальная

TS отличаются:

Высокой производительностью

Термический ток до 1500А на полюс

Выдерживаемый ток до 100кА

Разнообразием конфигураций

Переменное количество полюсов

Комбинация нормально открытых и нормально замкнутых полюсов

Надежностью

Прочная конструкция

Механическая износостойкость до 250 тыс. рабочих циклов

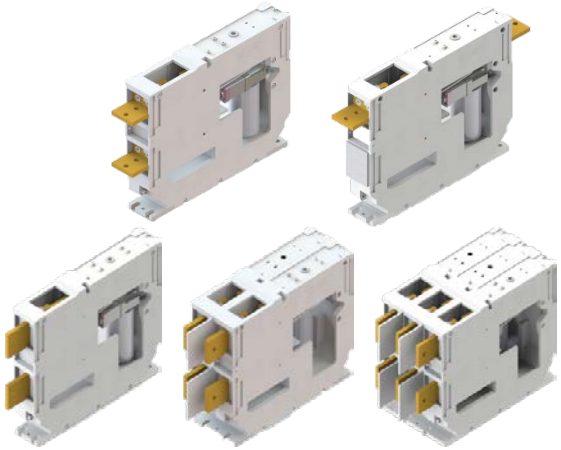

Степень загрязнения	PD3	IEC 60077
Категория перенапряжения	OV3	IEC 60077
Категория компонента	C3	IEC 60077
Удар и вибрация	Cat 1 / Class B	IEC 61373
Механическая износостойкость	250k ops	
Рабочая температура	-40°C to +75°C	
Температура хранения	-50°C to +85°C	

TS Серия

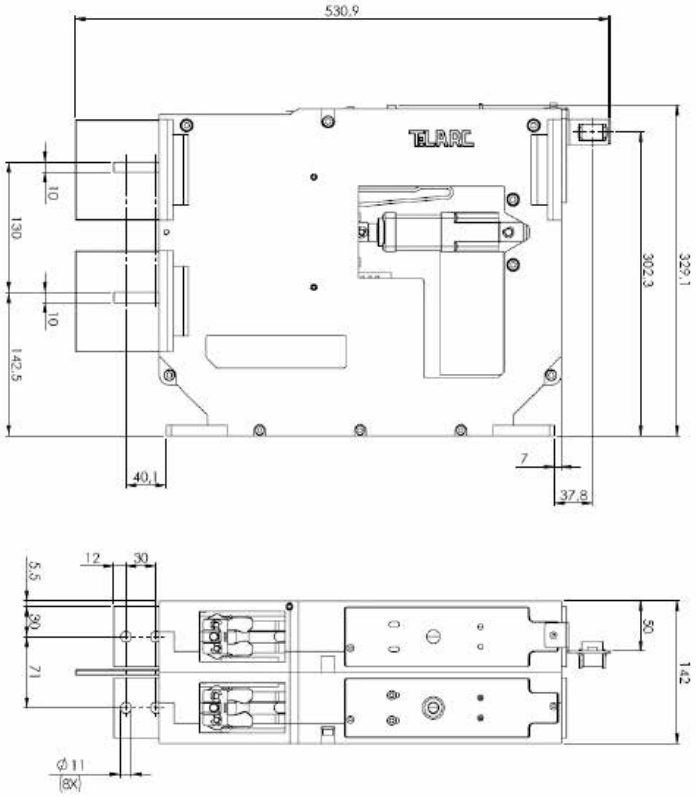

Электрические характеристики			Единица измерения
Номинальное рабочее напряжение	Ur	3600	Vdc/ac
Номинальное напряжение изоляции	UNm	4800	Vdc
Номинальное выдерживаемое импульсное напряжение	UNi	25	kV
Условный тепловой ток в открытом исполнении при 40° (на полюс)	Ith 40	1500	A
Условный тепловой ток в открытом исполнении при 75° (на полюс)	Ith 75	1350	A
Номинальный кратковременно выдерживаемый ток (на полюс)	Icw/t	100/50	kA/ms
Пиковое значение выдерживаемого тока в течении короткого времени (на полюс)	Icw	100	kA
Номинальный рабочий ток (на полюс)	Ibc	1500	A
Электрическая выносливость		8000	циклов

Специальная версия

Версия с дополнительным переключателем TSK 400A/3000V с контактами 1NO+1NC

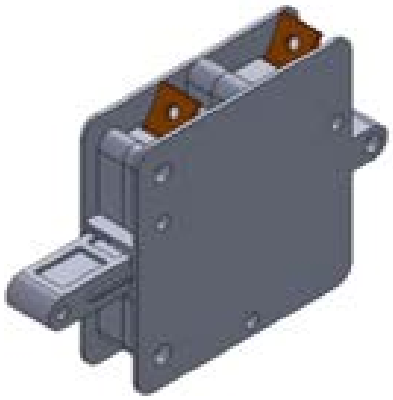

Высокоскоростные автоматические выключатели

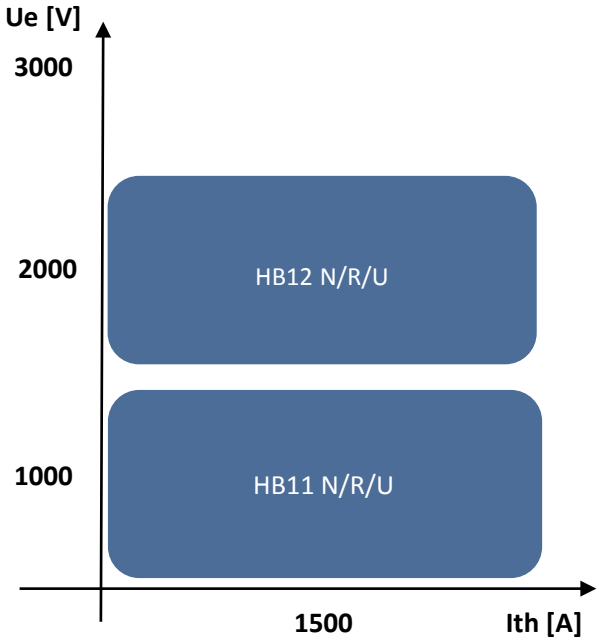

Напряжение

до 3000V

Конфигурация полюсов

NO

Тепловой ток

1500 A на полюс

Количество полюсов

Монополюсной

Установка

Горизонтальная, есть версия в герметичном кожухе для монтажа на крыше/подрамнике

HB отличаются:

Высокой производительностью

Термический ток до 1500А на полюс

Номинальная включающая и отключающая способность при коротком замыкании до 30 кА

Гибкостью в установке

N - без кожуха

R - с кожухом для установки на крыше

U - на специальной подставке

Надежностью

Прочная конструкция

Механическая износостойкость до 250 тыс. рабочих циклов

1000 VDC

2000 VDC

Степень загрязнения	PD3	IEC 60077
Категория перенапряжения	OV3	IEC 60077
Категория компонента	C3	IEC 60077
Удар и вибрация	Cat 1 / Class B	IEC 61373
Механическая износостойкость	200k ops	
Рабочая температура	-25°C to +75°C	
Температура хранения	-50°C to +85°C	

НВ Серия

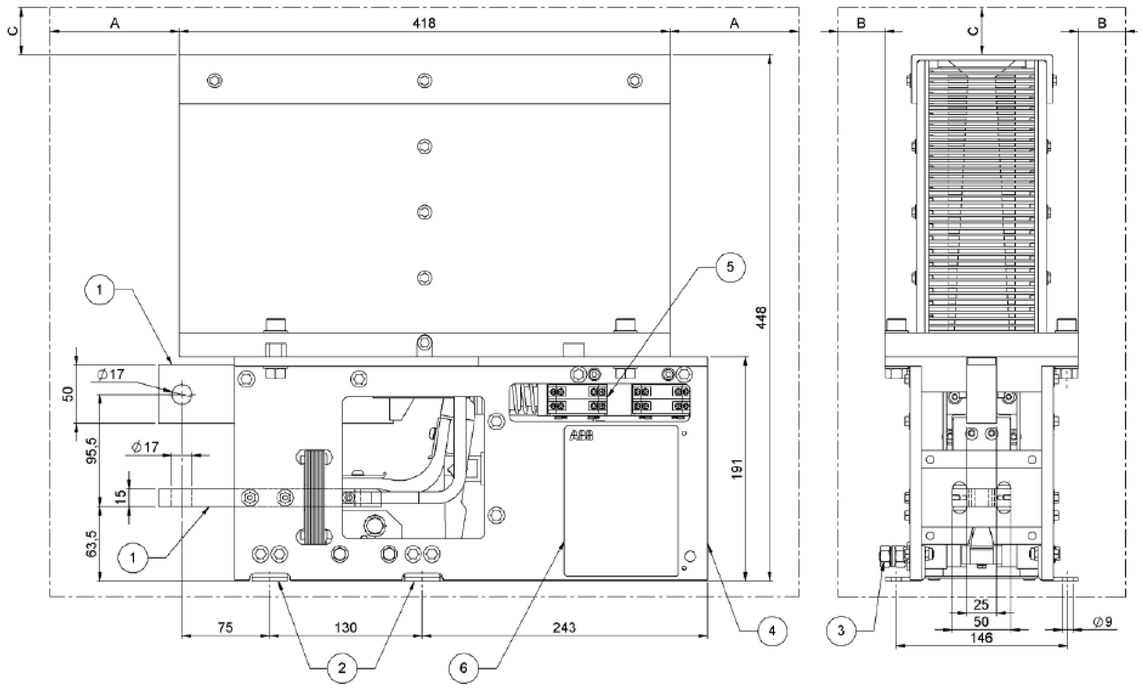

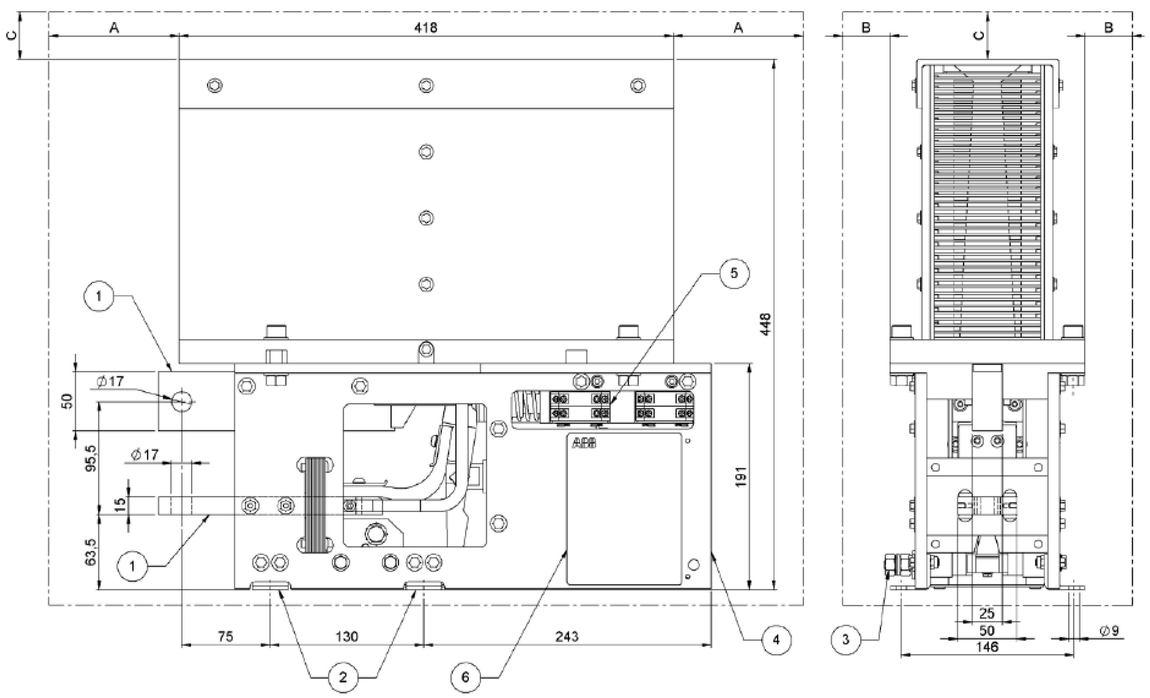

Минимальное расстояние до пробоя		A	B	C
	900 В			
	до изолированной поверхности	90	50	30
	до земли (металлическая стена)	300	100	150
	1800 В			
	до изолированной поверхности	90	50	30
	до земли (металлическая стена)	300	100	150

Номинальное рабочее напряжение (Ue)	900 В	1800 В
Номинальное напряжение изоляции	2300 В	2300 В
Номинальное импульсное выдерживающее напряжение	18 kB	18 kB
Номинальный рабочий ток (темп=+40°C)	1500 A	1500 A
Тепловой ток в обычной воздушной сред(темп=+40°C)	1500 A	1500 A
Номинальное значение тока при коротком замыкании	30 kA	30 kA
Номинальная постоянная времени T1	30 kA/0 ms	17 kA/0 ms
Номинальная постоянная времени T2	30 kA/15 ms	30 kA/15 ms
Номинальная постоянная времени T3	30 kA/50 ms	30 kA/40 ms
Номинальная постоянная времени T4	30 kA/150 ms	30 kA/100 ms
Возможность обеспечения эксплуатационных характеристик	C3	C3
Типы настроечных диапазонов по отключению тока короткого замыкания	0.9 - 1.3 kA	0.9 - 1.3 kA
	1.3 - 1.8 kA	1.3 - 1.8 kA
	1.8 - 3.6 kA	1.8 - 3.6 kA
Пиковое напряжение дуги x Ue	2.5	2.5
Устойчивость к промышленной частоте (50Гц, 1мин, кВ)		
По основным контактам (открытые)	6.6 kB	6.6 kB
Основная цепь (замкнутая) на землю и цепь управления	6.6 kB	6.6 kB
Цепь низкого напряжения на землю	1.5 kB	1.5 kB
Применяемые стандарты	IEC 60077-3 и IEC 61373	IEC 60077-3 и IEC 61373

HB Серия

Сигнальная апаратура

Доступна возможность интеграции путевых переключателей в HSCB

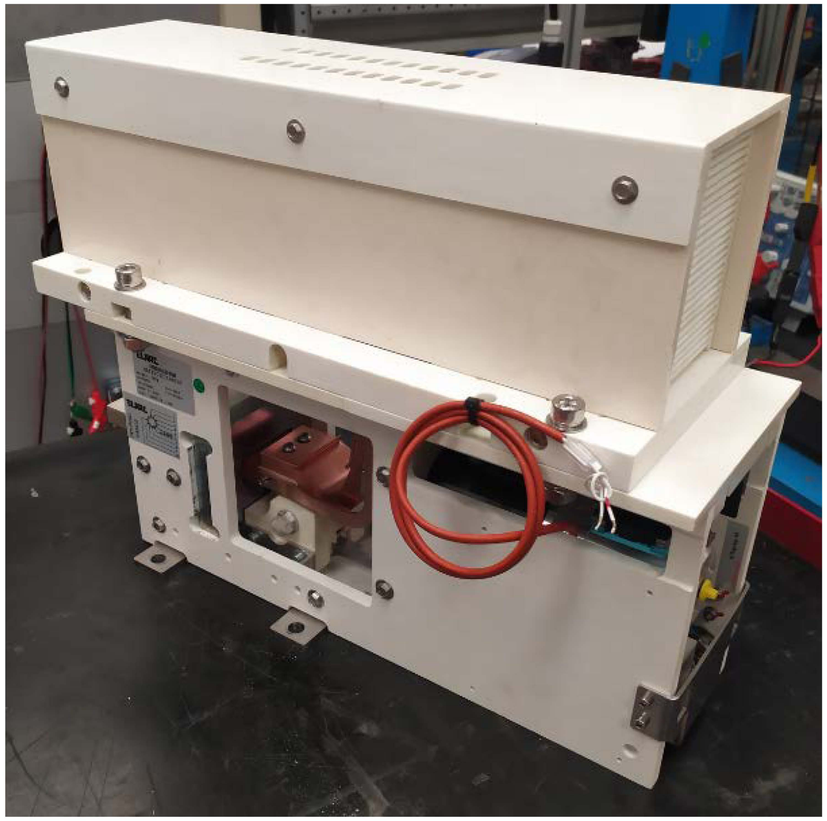

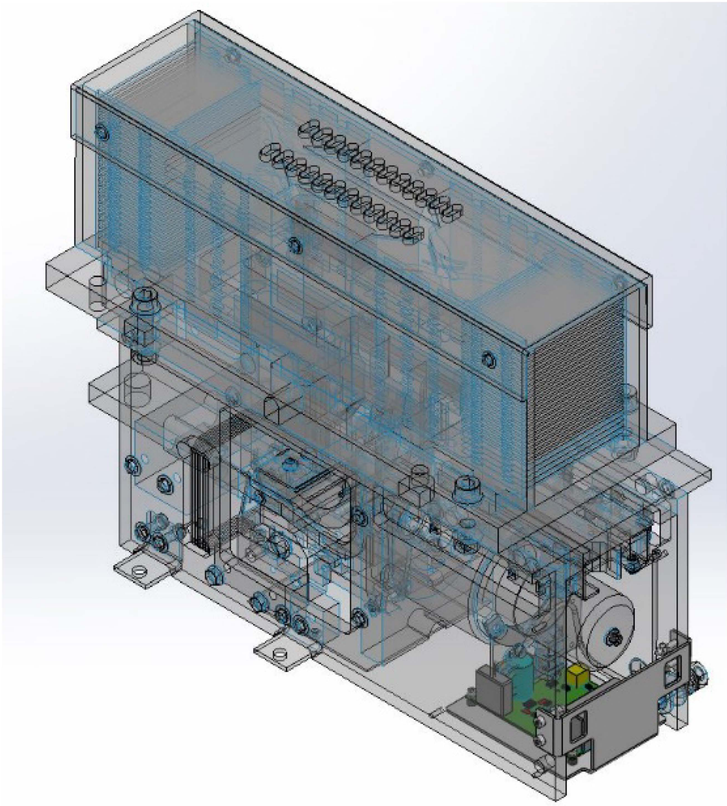

Управление и вспомогательные контакты			
Микропереключатели	8NO+8NC	**Тип присоединения**	**Faston / Винтовой**
Напряжение катушки управления	24 - 220 Vdc	**Рабочий диапазон катушки управления**	-30% + 25%
Мощность при выключении (0,5 сек)	1050W	**Мощность при удержании**	10W
Мощность при открытии	0W	**Минимально допустимый ток микропереключателей**	<10 mA

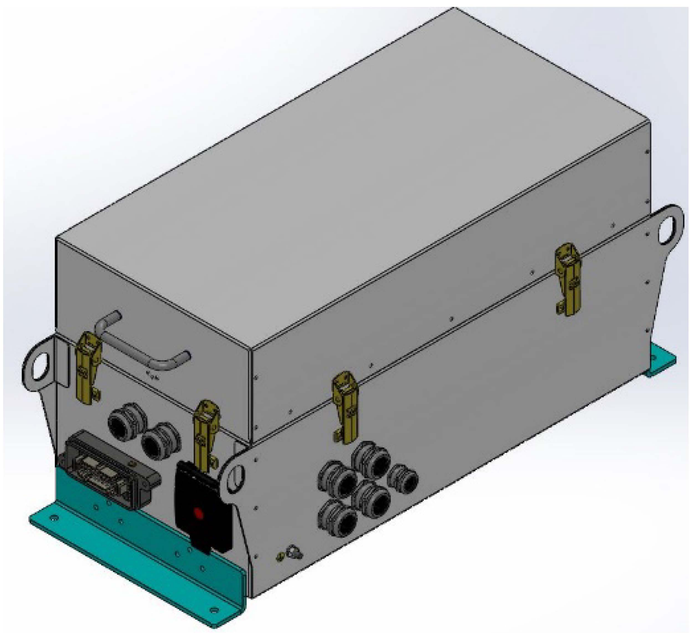

Специальная версия

Возможно изготовление защитных кожухов на заказ

Контакторы для стендовой аппаратуры испытания двигателей

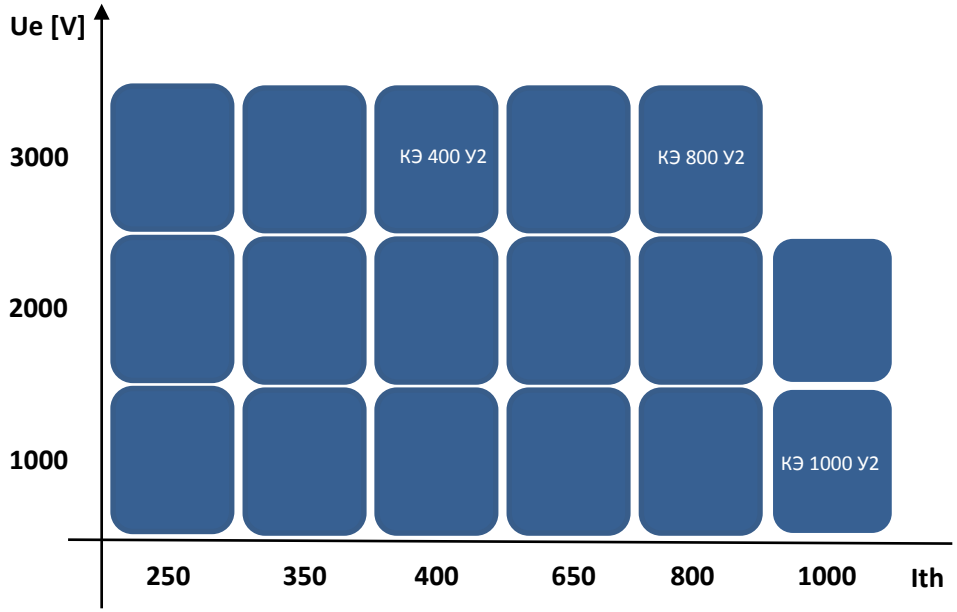

Напряжение

1000V / 3000V

Конфигурация полюсов

NO

Тепловой ток

1500 А на полюс

Количество полюсов

Монополюсной

Установка

горизонтальная и вертикальная

КЭ отличается:

Высокой надежностью:
Термический ток до 1500 А
Прочная конструкция
Механическая износостойкость до 2 милионов рабочих циклов

Степень загрязнения	PD3	IEC 60077
Категория перенапряжения	OV3	IEC 60077
Категория компонента	C3	IEC 60077
Удар и вибрация	Cat 1 / Class B	IEC 61373
Механическая износостойкость	2M ops	
Рабочая температура	-40°C to +75°C	
Температура хранения	-50°C to +85°C	

КЭ Серия

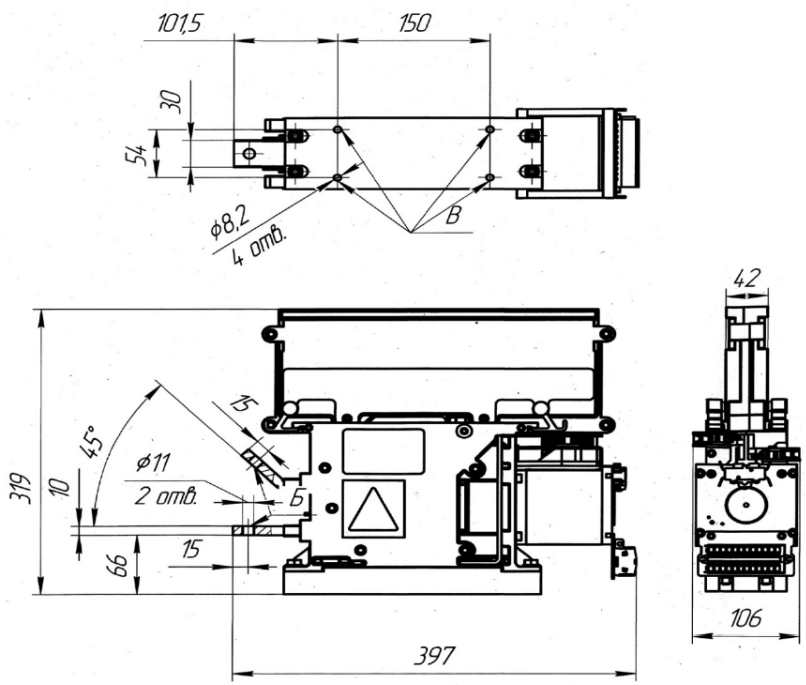

Для удобства компоновки и обслуживания контакторы возможно размещать рядом с другими электротехническими изделиями

Электрические характеристики	КЭ 400	КЭ 800	КЭ 1000	Единица измерения
Номинальное рабочее напряжение	3000	3000	1000	Vdc/ac
Максимальное коммутируемое напряжение	4000	4000	2000	Vdc/ac
Сопротивление изоляции при нормальных климатических условиях	150	150	150	МОм
Номинальный рабочий ток (на полюс)	400	1000	1000	A
Номинальный кратковременный выдерживаемый ток (на полюс)	6/100	10/100	10/100	kA/ms
Электрическая выносливость	8000	8000	8000	циклов

О нашем производстве

О Теларк Р

О нас	Компания Теларк Р, основанная в 2021 году на базе ООО "Пензенский завод Телема Гино", занимается освоением производства и продвижением контакторов для нужд, как ОАО "РЖД", так и иных организаций и ведомств.
Наши партнеры	Мы являемся представителями в России итальянской компании "TELARC" srl, которая обладает правамина производство и реализацию конструкций контакторов таких фирм, как ABB и PETERSEM.

Наше производство в Пензе

Теларк Р расположено в городе Пенза на территории предприятия АО "Пензенский арматурный завод" находящейся на улице Транспортной. На данной площадке с нами также находятся наши партнеры ООО "Пензенский завод Телема Гино" и ЗАО "Пензенский завод точных приборов".

ТЕЛАРК-Р

Общество с ограниченной ответственностью " Теларк Р"
г.Пенза ул. Транспортная стр.1 корп.2 оф.2
8(8412)64-41-00 доб.668;
dnikitin@telarc-r.ru / ivliev@telarc-r.ru